Rolko®

Our innovations move people ...

Easy Push

Schiebegrifferhöhungen
Push Handle Elevations
Duwbeugelverhogingen

Skubbehåndtagsforhøjelser
Réhausseurs de Poignée à Pousser
Rialzi della maniglia di spinta

Premium Product

CE

SGE-2

SGE-3

SGE-4

SGE-5

Gebrauchsanweisung
01. Zweckbestimmung, Einsatzbereich 2
02. Kontraindikation 2
03. Sicherheitshinweise 2
04. Montage 2
05. Reinigung und Desinfektion 3
06. Wartung 3
07. Wiedereinsatz 3
08. Entsorgung 3
09. Technische Daten 3

Instruction Manual
01. Purpose and Indication 4
02. Contraindication 4
03. Safety Instructions 4
04. Assembly 4
05. Cleaning and Disinfecting 5
06. Maintence 5
07. Re-Use 5
08. Disposal 5
09. Technical Data 5

Inhoudsopgave
01. Doel, toepassingsgebied 6
02. Contra-indicatie 6
03. Veiligheidsinstructies 6
04. Montage 6
05. Reiniging en desinfectie 7
06. Onderhoud 7
07. Hergebruik 7
08. Afvalverwijdering 7
09. Technische gegevens 7

Indholdsfortegnelse
01. Formålsbestemmelse, anvendelsesområde 8
02. Kontraindikation 8
03. Sikkerhedsanvisninger 8
04. Montering 8
05. Rengøring og desinfektion 9
06. Vedligeholdelse 9
07. Genanvendelse 9
08. Bortskaffelse 9
09. Tekniske data 9

Mode d'emploi
01. Finalité, domaine d'application 10
02. Contre-indication 10
03. Instructions de sécurité 10
04. Assemblage 10
05. Nettoyage et désinfection 11
06. Entretien 11
07. Réutilisation 11
08. Elimination 11
09. Données techniques 11

Indice
01. Destinazione d'uso, campo di applicazione 12
02. Controindicazione 12
03. Avvertenze per la sicurezza 12
04. Montaggio 12
05. Igienizzazione e disinfezione 13
06. Manutenzione 13
07. Riuso 13
08. Smaltimento 13
09. Dati tecnici 13

Gebrauchsanweisung

Sehr geehrter Kunde,

das Rolko-Team dankt Ihnen für Ihr Vertrauen, das Sie uns mit dem Kauf unseres Produktes entgegenbringen. Mit dem Erwerb unserer höhenverstellbaren Schiebegriffe EasyPush haben Sie sich für ein hochfunktionelles Produkt entschieden, welches Begleitpersonen von Pflegebedürftigen den Alltag erleichtert. Unser Schiebegriff wurde unter Berücksichtigung der aktuellen Normen, unter Einsatz modernster Technologien und mit der Gründlichkeit und dem Teamgeist unserer Mitarbeiter entwickelt. Wir sind sicher, durch hohen Nutzwert und solide Qualität, Helfer von Pflegebedürftigen bestmöglich zu unterstützen.

01. Zweckbestimmung, Einsatzbereich

Die Schiebegrifferhöhung EasyPush wird als Zubehör für manuelle Rollstühle eingesetzt. Sie erleichtert einer Hilfsperson das Schieben des Rollstuhles in ergonomisch günstiger Haltung.

02. Kontraindikation

Alle Schiebegrifferhöhungen sind nur für die Montage an Rohrdurchmessern von 22 oder 25 mm des Rollstuhles geeignet. Bei anderen Rohrdurchmessern ist die Montage nicht möglich. Die Schiebegrifferhöhungen sind nur zum Schieben und Lenken des Rollstuhles gedacht. Das Tragen und Ankippen des Rollstuhles mit Hilfe der Schiebegrifferhöhung sind zu unterlassen. Durch die Hebelwirkung drohen Rahmenbrüche. Die Nutzung an Leichtgewichtsrollstühlen ist nicht gestattet.

03. Sicherheitshinweise

- Diese Gebrauchsanweisung ist vor dem Gebrauch des Produkts zu lesen und zu beachten.
- Prüfen Sie die Schiebegrifferhöhung vor dem ersten Gebrauch auf Beschädigungen.
- Eine beschädigte / defekte Schiebegrifferhöhung darf keinesfalls benutzt, sondern muss sofort ausgetauscht werden.
- Das Tragen und Ankippen des Rollstuhles mit Hilfe der Schiebegrifferhöhung sind zu unterlassen. Durch die Hebelwirkung droht ein Rahmenbruch am Rollstuhl.
- Das Ankippen des Stuhles darf nur über die Auftrittkappen und die Original-Schiebegriffe des Rollstuhls erfolgen.
- Die Nutzung an Leichtgewichtsrollstühlen ist nicht gestattet!
- Die Gebrauchsanweisung ist Bestandteil der Schiebegrifferhöhung und muss bei Weitergabe dieser mitgegeben werden.
- Bei schwerwiegenden Vorfällen in Zusammenhang mit diesem Produkt sind diese der Rolko Kohlgrüber GmbH, sowie der zuständigen Behörde des EU-Mitgliedstaates zu melden, in dem der Anwender niedergelassen ist, zu melden.

04. Montage

Die Montage erfolgt entsprechend der unteten Bilder. Montieren sie die Befestigungseinheit nach innen ragend hinter die Schiebegriffe des Rollstuhles. Verwenden sie für einen 22 mm Rohrdurchmesser die beigelegten Reduzierschalen. Lassen sie diese bei einem Rohrdurchmesser von 25 mm weg. Ziehen sie die Inbusschrauben M6 fest an. Die Griffrohre sind jetzt in der gewünschten Höhe entsprechend der Bilder in die Befestigungseinheit einzustecken und mit dem Schnellspanner bzw. den Flügelschrauben zu fixieren. Bei SGE-2 und SGE-3 ist zu beachten, dass das Griffrohr im Bereich der Rändelung geklemmt wird. Die richtige Höhe ist je nach Körpergröße der Hilfs- oder Begleitperson unterschiedlich. Meist hat man die richtige Höhe, wenn Ober- und Unterarm beim Greifen etwa einen rechten Winkel bilden. Mit den Schiebegrifferhöhungen wird das Lenken und Schieben des Rollstuhls erleichtert. Die Griffrohre können werkzeuglos schnell verstellt oder wenn nötig, z.B. für den Transport des Rollstuhles, auch schnell entfernt werden. Durch die speziell gebogenen Griffrohre bietet die Ausführung SGE-2 drei verschiedene Griffpositionen und die Ausführung SGE-4 zwei verschiedene Griffpositionen. Achten sie darauf, dass die Griffe des SGE-3 fest sitzen. Bei losen Griffen sind diese mit Hilfe der Schrauben an den Griffrohren zu befestigen. Achten sie dabei auf das Anzugmoment von 4 Nm.

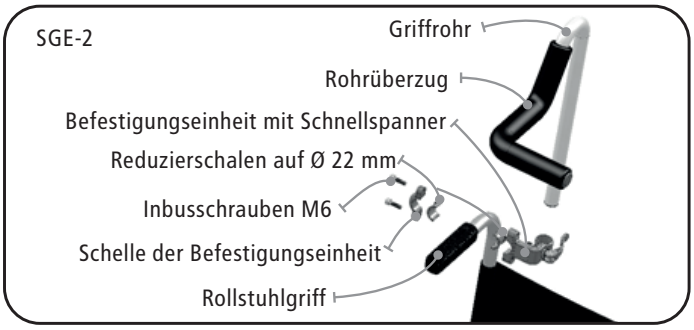

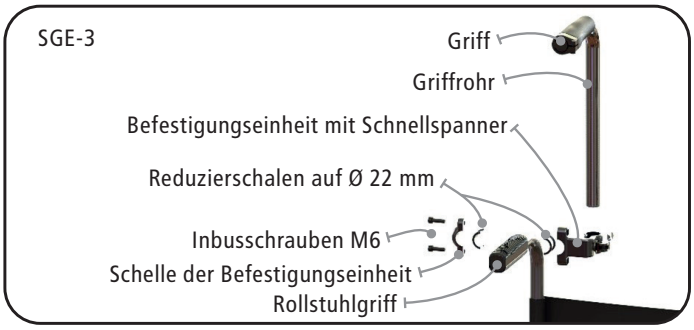

Gebrauchsanweisung

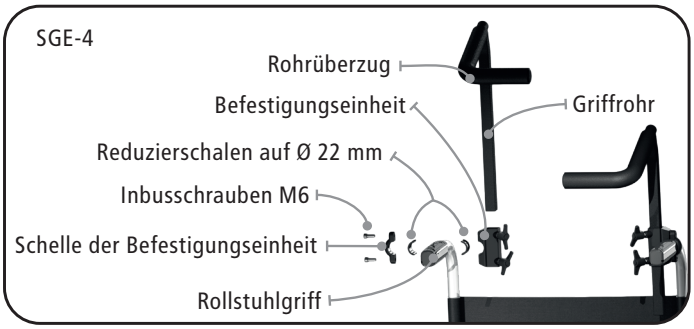

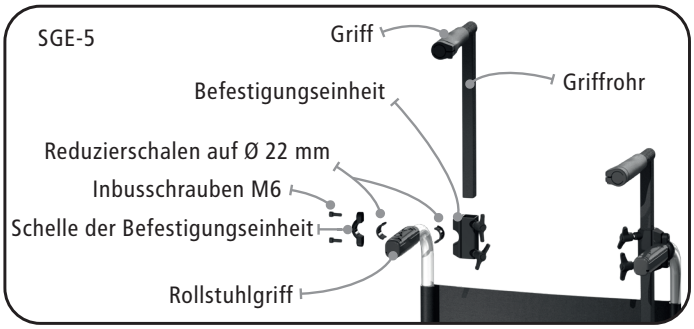

05. Reinigung und Desinfektion

Zur Reinigung kann die Schiebegrifferhöhung mit einem feuchten Tuch gegebenenfalls unter Zusatz eines milden Reinigers abgewischt werden. Verwenden Sie lauwarmes Wasser und bei Bedarf nicht abrasive, pH-Wert neutrale, handelsübliche Haushaltsreiniger.
Bei Bedarf kann die Schiebegrifferhöhung mit haushaltsüblichen Desinfektionsmitteln per Sprüh- oder Wischdesinfektion gereinigt werden. Die Verwendung von Reinigungs- und Desinfektionsmitteln mit Chlor bzw. organische oder anorganische Substanzen mit aktivem Chlor ist nicht zulässig.

06. Wartung

Prüfen Sie die Funktion der Schiebegrifferhöhungen vor jedem Einsatz und stellen Sie sicher, dass diese unbeschädigt sind und sich in einem einwandfreien Zustand befinden. Prüfen Sie vor jedem Einsatz:

- den festen Sitz der Befestigungseinheit.
- den festen Sitz der Griffe an den Griffrohren beim SGE-3 und SGE-5.
- die richtige Einstellung der Griffhöhe.
- das Produkt optisch auf Beschädigungen.

07. Wiedereinsatz

Das Produkt ist für den Wiedereinsatz geeignet. Reinigen sie die Schiebegrifferhöhung entsprechend den Vorgaben unter „05. Reinigung und Desinfektion". Es ist zu prüfen:

- ob die Griffrohre noch fest in die Befestigungseinheit gespannt werden kann.
- ob die Griffe weitestgehend unbeschädigt sind und fest auf dem Rohr sitzen.
- und ob alle Einzelteile und die Gebrauchsanweisung vorhanden sind.

08. Entsorgung

Alle Teile der Schiebegrifferhöhung sind sicher über den Hausmüll zu entsorgen. Zerlegen sie dafür die Schiebegrifferhöhung möglichst in seine Einzelteile, um eine Sortierung der Materialien zu ermöglichen.

09. Technische Daten

Artikelnr.:	SGE-2 | SGE-3 | SGE-4 | SGE-5
Lieferumfang:	Schiebegrifferhöhung, Gebrauchsanweisung
Verstellbereich:	ca. 165 mm
Maximale Belastbarkeit:	bis 150 kg Gesamtgewicht
Eigengewicht:	SGE-2: 1,44 kg | SGE-3: 0,95 kg | SGE-4: 1,6 kg | SGE-5: 1,4 kg
Temperaturbereich:	-20 bis +50°C
Verwendete Materialien:	Stahl, Aluminium, TPE, Gummi, PA6 und PE

Hersteller
Gebrauchsanweisung beachten
Produktionsdatum
UDI Eindeutige Produktidentifizierung

REF Artikelnummer
LOT Charge
MD Medizinprodukt

Als Zubehör für Medizinprodukte der Klasse 1 trägt das Produkt das CE-Kennzeichen gemäß Verordnung (EU) 2017/745 (MDR) und entspricht somit allen auf das Produkt anzuwendenden deutschen und europäischen Sicherheitsanforderungen. Das Produkt erfüllt die zutreffenden Abschnitte der Norm DIN EN ISO 21856. Die EG-Konformitätserklärung steht für Sie auf www.rolko.com zum Download bereit.

Gebrauchsanweisung: Schiebegrifferhöhung - SGE-2, SGE-3, SGE-4, SGE-5 / Stand 2024-11-25 / Rev. 06
Basis-UDI-DI: 426067605SGEEASYPUSH000K6

© Rolko Kohlgrüber GmbH, Industriestr. 14 - 16, 33829 Borgholzhausen
Nachdruck, auch auszugsweise, nur mit vorheriger Genehmigung des Herausgebers. Alle Rechte vorbehalten.Änderungen auf Grund technischer Weiterentwicklung vorbehalten. Alle technischen Daten sind Nenndaten und unterliegen konstruktions- und herstellungsbedingten Toleranzen.
CH-REP. CH-Importeur: INNOVAhelp GmbH, Thunstr. 5a, CH-3110 Münsingen

Instruction Manual

Dear Customer,

we thank you for your confidence in our company by purchasing one of our products. With the purchase of one of our push handle elevations EasyPush, you have chosen a highly functional product that makes everyday life easier for people accompanying people in need of care. Our push handle elevations were developed according to the current standards, using the latest technologies and with the thoroughness and team spirit of our employees. We are confident that our push handle elevations make everyday life of helpers for people in need of care easier and more pleasant.

01. Purpose and Indication

The push handle elevation EasyPush is used as an accessory for manual wheelchairs. It makes it easier for an helper to push the wheelchair in an ergonomically favourable position.

02. Contraindication

All push handle elevations are only suitable for installation on wheelchairs with tube diameters of 22 or 25 mm. The assembly is not possible with other tube diameters. The push handle elevations are only intended for pushing and steering the wheelchair. Carrying and tilting the wheelchair with the help of the elevations is prohibited. The leverage may brake the wheelchair frame. The use of lightweight wheelchairs is not permitted.

03. Safety Instructions

- These operating instructions are to be read prior to use of the product.
- Check the push handle elevations for possible damages before using it for the first time.
- A damaged / defective push handle elevation must never be used but must be replaced immediately.
- Carrying and tilting a wheelchair with the push handle elevations is prohibited. The leverage may break the wheelchair frame.
- The wheelchair may only be tilted using the step caps and the original push handles of the wheelchair.
- The use of lightweight wheelchairs is not permitted!
- This manual is a part of the push handle elevation and must be passed on with the product.
- If serious incidents occur in connection with this product, the incidents must be reported to Rolko Kohlgrüber GmbH and to the competent authority of the EU Member State in where the product is used.

04. Assembly

The assembly is carried out according to the pictures below. Mount the fixation unit inwards behind the push handles of the wheelchair. Use the enclosed reducing shells for a 22 mm pipe diameter. Leave those out for a pipe diameter of 25 mm. Tighten the M6 Allen screws firmly. The handle tubes are now to be inserted into the fixation unit at the desired height according to pictures below and fixed with the quick release or the wing nut. Regarding the models SGE-2 and SGE-3: please note that the handle tube is clamped in the area of the knurling. The correct height differs depending on the height of the assistant or companion. Most of the time you have the right height when your upper and lower arm form a right angle when you grasp. The push handle elevations make it easier to steer and push the wheelchair. The elevations can be quickly adjusted without tools, if necessary, e.g. for transporting the wheelchair, they can also be removed quickly. Thanks to the specially curved handle tubes, the model SGE-2 offers three different handle positions and the model SGE-4 offers two different handle positions. Make sure that the handles of the SGE-3 and SGE-5 are tight fixated. If the handles are loose, fasten them to the handle tubes using the screws. Pay attention to the tightening torque of 4 Nm.

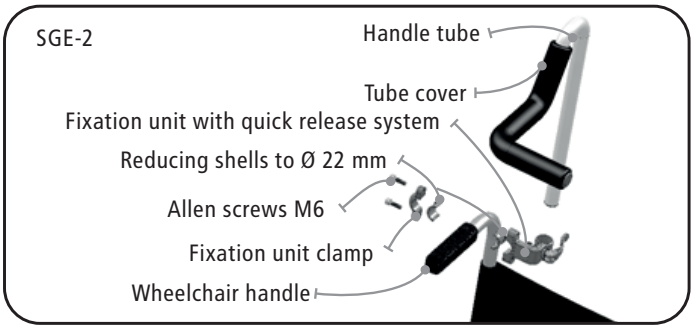

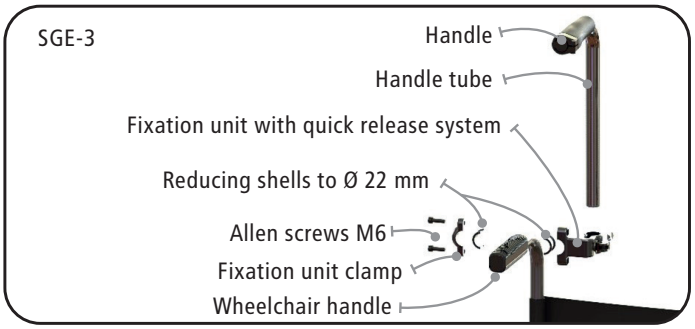

Instruction Manual

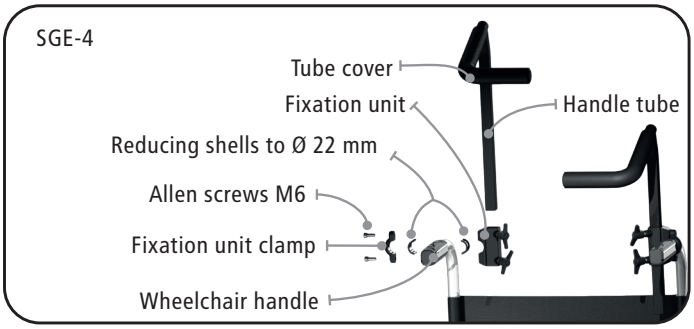

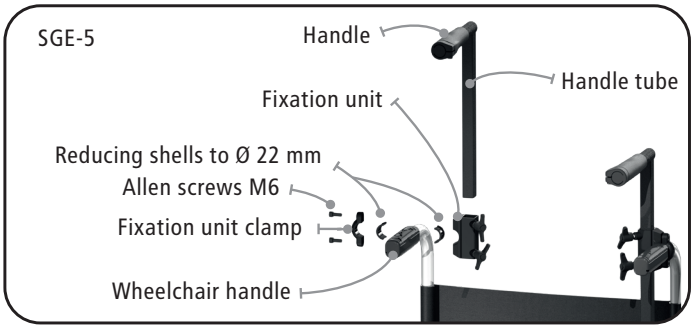

05. Cleaning and Disinfecting

To clean the raised handle, it can be wiped off with a damp cloth with the addition of a mild detergent, if necessary. Use lukewarm water and, if necessary, non-abrasive, pH-value neutral, commercially available household cleaners. If necessary, the push handle elevations can be cleaned with common household disinfectants by spray or wipe disinfection. The use of cleaning agents and disinfectants with chlorine or organic or inorganic substances with active chlorine is not permitted.

06. Maintenance

Before each use, check the function of the push handle elevations and make sure that they are undamaged and in perfect condition.
Before each use, also check:

- the tight fit of the fixation unit.
- the tight fit of the handles on the handle tubes SGE-3 and SGE-5.
- the correct adjustment of the handle height.
- the product visually for any damage.

07. Re-Use

Both products are suitable for re-use, Clean those according to the specifications under "Cleaning and desinfection" and also check:

- whether the handle tubes can still be clamped firmly in the fixation unit.
- whether the handles are largely undamaged and firmly fixed on the tube.
- and whether all individual parts and the instructions manual are available.

08. Disposal

All parts of the push handle elevation must be safely disposed of with household waste. If possible, dismantle the push handle elevations into its individual parts to enable the materials to be sorted.

09. Technical Data

Item no.:	SGE-2 | SGE-3 | SGE-4 | SGE-5
Scope of delivery:	Push handle elevations, instruction manual
Adjustment range:	ca. 165 mm
Maximum load:	up to 150 kg total weight
Own weight:	SGE-2: 1,44 kg | SGE-3: 0,95 kg | SGE-4: 1,6 kg | SGE-5: 1,4 kg
Temperature range:	-20 up to +50°C
Used materials:	Steel, aluminium, TPE, rubber , PA6 and PE

Manufacturer
Follow the instructions
Production date

REF Item no.
LOT Batch

MD Medical device
UDI Unique device identification

As an accessory for medical products of class 1, this product has a CE mark in accordance with regulation (EU) 2017/745 (MDR) and thus complies with all German and European safety requirements, that apply to the product. The product fulfils the corresponding sections of standard specification DIN EN ISO 21856. The EU declaration of conformity is available for download at www.rolko.com.

Operating instructions: Push handle elevations - SGE-2, SGE-3, SGE-4, SGE-5 / Stand 2024-11-25 / Rev. 06
Basis-UDI-DI: 426067605SGEEASYPUSH000K6

© Rolko Kohlgrüber GmbH, Industriestr. 14 - 16, 33829 Borgholzhausen, Germany
Reprint, also in extracts, only with prior permission by the editor. All rights reserved. The delivered product may differ from the illustrations in this manual. All technical data are characteristic and subject to construction and manufacturing conditioned tolerances.

Gebruiksaanwijzing

Geachte klant,

Het Rolko-team dankt u voor het vertrouwen dat u in ons stelt door de aanschaf van ons product. Met de aanschaf van onze in hoogte verstelbare duwbeugels EasyPush hebt u gekozen voor een uiterst functioneel product, dat het dagelijks leven voor begeleiders van zorgbehoevenden vergemakkelijkt. Onze duwbeugel is ontwikkeld met inachtneming van de actuele normen, met gebruik van de modernste technologieën en met de grondigheid en teamgeest van onze medewerkers. Wij zijn er zeker van, dat wij verzorgers en zorgbehoevenden zo goed mogelijk ondersteunen door een hoge gebruikswaarde en solide kwaliteit.

01. Doel, toepassingsgebied

De duwbeugelverhoging EasyPush wordt gebruikt als toebehoren voor handmatige rolstoelen. Het vergemakkelijkt een ondersteunende persoon het duwen van de rolstoel in een ergonomisch gunstige houding.

02. Contra-indicatie

Alle duwbeugelverhogingen zijn alleen geschikt voor de montage aan buisdiameters van 22 of 25 mm van de rolstoel. Bij andere buisdiameters is de montage niet mogelijk. De duwbeugelverhogingen zijn alleen bedoeld voor het duwen en sturen van de rolstoel. Dragen en kantelen van de rolstoel met behulp van de duwbeugelverhoging moet worden vermeden. Door de hefboomwerking dreigt framebreuk. Gebruik aan lichtgewicht rolstoelen is niet toegestaan.

03. Veiligheidsinstructies

- Deze gebruiksaanwijzing moet voor gebruik van het product worden gelezen en in acht genomen.
- Controleer de duwbeugelverhoging voor het eerste gebruik op beschadigingen.
- Een beschadigde / defecte duwbeugelverhoging mag in geen geval worden gebruikt, maar moet onmiddellijk worden vervangen.
- Dragen en kantelen van de rolstoel met behulp van de duwbeugelverhoging moet worden vermeden. Door de hefboomwerking dreigt framebreuk aan de rolstoel.
- Het kantelen van de stoel mag alleen gebeuren via de opstapdoppen en de originele duwbeugels van de rolstoel.
- Het gebruik aan lichtgewicht rolstoelen is niet toegestaan!
- De gebruiksaanwijzing is bestanddeel van de duwbeugelverhoging en moet bij doorgifte daarvan worden meegegeven.
- Bij ernstige incidenten in verband met dit product moeten deze worden gemeld aan Rolko Kohlgrüber GmbH en de verantwoordelijke autoriteit van de EU-lidstaat waar de gebruiker is gevestigd.

04. Montage

De montage gebeurt volgens onderstaande afbeeldingen. Monteer de bevestigingseenheid naar binnen wijzend achter de duwbeugels van de rolstoel. Gebruik voor een 22 mm buisdiameter de bijgevoegde reduceerschalen. Laat deze bij een buisdiameter van 25 mm weg. Draai de M6-inbusbouten vast. De greepbuizen moeten nu op de gewenste hoogte overeenkomstig de afbeeldingen onderstaand in de bevestigingseenheid worden gestoken en met de snelspanners of de vleugelmoers gefixeerd. Wat betreft de modellen SGE-2 en SGE-3: houd er rekening mee dat de handgreepbuis in het gebied van de karteling wordt geklemd. De juiste hoogte is afhankelijk van de lengte van de hulp of begeleider verschillend. Meestal is de juiste hoogte bereikt, wanneer boven- en onderarm bij het vastpakken ongeveer een rechte hoek vormen. Met de duwbeugelverhogingen wordt het sturen en duwen van de rolstoel vergemakkelijkt. De greepbuizen kunnen snel zonder gereedschap worden versteld, bijvoorbeeld voor het vervoer van de rolstoel, ook snel worden verwijderd. Dankzij de speciaal gebogen handgreepbuizen biedt het model SGE-2 drie verschillende handgreepposities en het model SGE-4 twee verschillende handgreepposities. Let erop, dat de grepen van de SGE-3 en SGE-5 vastzitten. Bij losse grepen moeten deze met behulp van de schroeven aan de greepbuizen worden bevestigd. Let daarbij op het aanhaalmoment van 4 Nm.

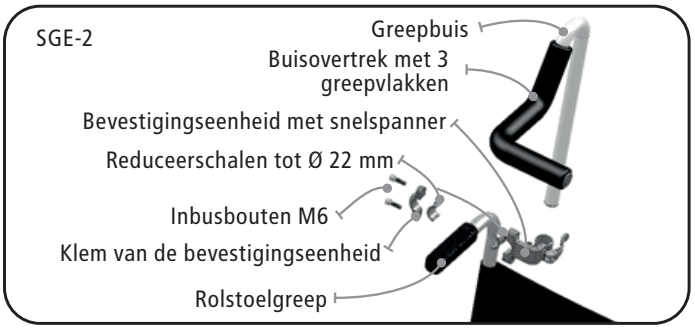

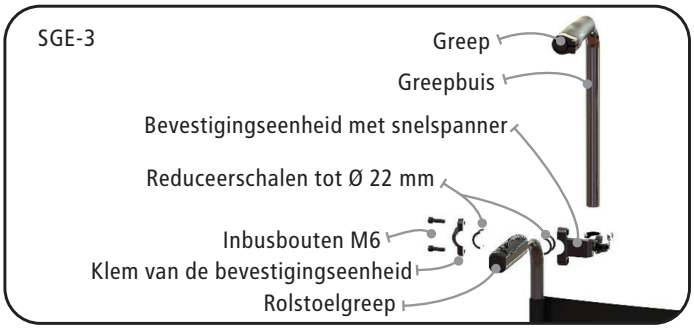

Gebruiksaanwijzing

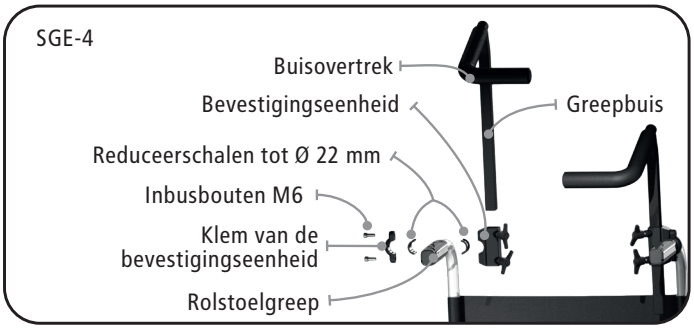

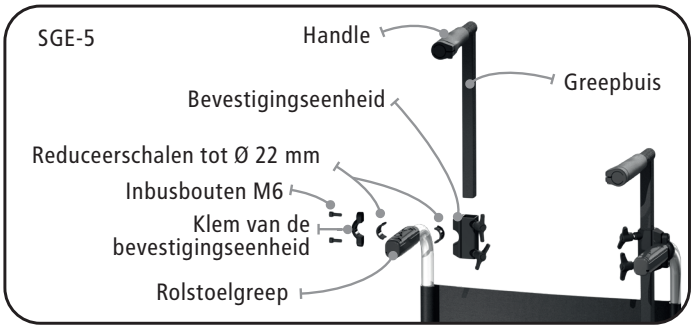

05. Reiniging en desinfectie

Voor de reiniging kan de duwbeugelverhoging worden afgenomen met een vochtige doek, indien nodig met toevoeging van een mild schoonmaakmiddel. Gebruik lauw water en, indien nodig, niet-schurende, pH-neutrale, gangbare huishoudelijke schoonmaakmiddelen. Indien nodig kan de duwbeugelverhoging worden gereinigd met sprayen of afvegen met huishoudelijke desinfectiemiddelen. Het gebruik van reinigings- en desinfectiemiddelen met chloor of organische of anorganische stoffen met actieve chloor is niet toegestaan.

06. Onderhoud

Controleer de functie van de duwbeugelverhogingen voor elk gebruik en zorg ervoor, dat deze onbeschadigd zijn en zich in een perfecte toestand bevinden. Controleer voor elk gebruik:

- de vaste zit van de bevestigingseenheid.
- de vaste zit van de grepen aan de greepbuizen bij de SGE-3 en SGE-5.
- de juiste instelling van de greephoogte.
- het product visueel op beschadigingen.

07. Hergebruik

De product is geschikt voor hergebruik. Reinig de duwbeugelverhoging overeenkomstig de richtlijnen onder "05. Reiniging en desinfectie". Er moet worden gecontroleerd:

- of de greepbuizen nog vast in de bevestigingseenheid kan worden gespannen.
- of de grepen grotendeels onbeschadigd zijn en vast op de buis zitten.
- en of alle afzonderlijke delen en de gebruiksaanwijzing aanwezig zijn.

08. Afvalverwijdering

Alle delen van de duwbeugelverhoging moeten veilig worden afgevoerd met het huishoudelijke afval. Demonteer daarvoor de duwbeugelverhoging zo mogelijk in afzonderlijke delen, om het sorteren van de materialen mogelijk te maken.

09. Technische gegevens

Artikelnr.:	SGE-2 | SGE-3 | SGE-4 | SGE-5
Leveringsomvang:	duwbeugelverhoging, gebruiksaanwijzing
Verstelbereik:	ca. 165 mm
Maximale belastbaarheid:	tot 150 kg totaalgewicht
Eigen gewicht:	SGE-2: 1,44 kg | SGE-3: 0,95 kg | SGE-4: 1,6 kg | SGE-5: 1,4 kg
Temperatuurbereik:	-20 tot +50°C
Gebruikte materialen:	staal, aluminium, TPE, rubber, PA6 en PE

Fabrikant
Volg de instructies
Productiedatum

REF Artikelnummer
LOT Partij

MD Medische hulpmiddelen
UDI Uniek apparaatidentificatie

Als toebehoren voor medische hulpmiddelen van klasse 1 draagt het product het CE-keurmerk conform de Verordening (EU) 2017/745 (MDR) en voldoet daarmee aan alle Duitse en Europese veiligheidseisen die op het product van toepassing zijn. Het product voldoet aan de van toepassing zijnde paragrafen van de norm DIN EN ISO 21856. De EG-conformiteitsverklaring staat voor u op www.rolko.com als download klaar.

Gebruiksaanwijzing: Duwbeugelverhoging - SGE-2, SGE-3, SGE-4, SGE-5 / stand 2024-11-25 / Rev. 06
Basis-UDI-DI: 426067605SGEEASYPUSH000K6

© Rolko Kohlgrüber GmbH, Industriestr. 14 - 16, 33829 Borgholzhausen
Herdruk, ook van uittreksels, alleen met toestemming vooraf van de uitgever. Alle rechten voorbehouden.Wijzigingen op grond van technische doorontwikkeling voorbehouden. Alle technische gegevens zijn nominale gegevens en zijn onderhevig aan door constructie en fabricage bepaalde toleranties.

Brugsanvisning

Kære kunde

Rolko-teamet takker for den tillid, du viser os ved at købe vores produkt. Med købet af vores højdejusterbare skubbehåndtag EasyPush har du besluttet dig for et højfunktionelt produkt, som gør hverdagen lettere for plejekrævende personers ledsagere. Vores skubbehåndtag er udviklet under hensyntagen til de aktuelle standarder, under anvendelse af de meste moderne teknologier og med vores medarbejderes grundighed og teamånd. Vi er sikre på at kunne hjælpe hjælpere til plejekrævende personer på bedste måde med den høje nytteværdi og solide kvalitet.

01. Formålsbestemmelse, anvendelsesområde

Skubbehåndtagsforhøjelsen EasyPush anvendes som tilbehør til manuelle kørestole. Den gør det lettere for en hjælpeperson at skubbe kørestolen med en ergonomisk god holdning.

02. Kontraindikation

Alle skubbehåndtagsforhøjelser er kun egnede til montering på rørdiametre på 22 eller 25 mm på kørestolen. Med andre rørdiametre er monteringen ikke mulig. Skubbehåndtagsforhøjelserne er kun beregnet til at skubbe og styre kørestolen. Undlad at bære eller vippe kørestolen ved hjælp af skubbehåndtagsforhøjelsen. På grund af vægtstangsvirkningen er der fare for rammebrud. Brug på letvægtskørestole er ikke tilladt.

03. Sikkerhedsanvisninger

- Denne brugsanvisning skal læses før brugen af produktet og følges.
- Kontroller skubbehåndtagsforhøjelsen for beskadigelser før første brug.
- En beskadiget/defekt skubbehåndtagsforhøjelse må under ingen omstændigheder anvendes, men skal i stedet udskiftes omgående.
- Undlad at bære eller vippe kørestolen ved hjælp af skubbehåndtagsforhøjelsen. På grund af vægtstangsvirkningen er der fare for rammebrud på kørestolen.
- Stolen må kun vippes ved hjælp af trædekapperne og kørestolens originale skubbehåndtag.
- Brug på letvægtskørestole er ikke tilladt!
- Brugsanvisningen er en del af skubbehåndtagsforhøjelsen og skal følge med, hvis den gives videre.
- Eventuelle tungtvejende hændelser i sammenhæng med dette produkt skal meldes til Rolko Kohlgrüber GmbH samt til den ansvarlige myndighed i den EU-medlemsstat, hvor brugeren er bosat.

04. Montering

Monteringen foregår i henhold til fig. nedenfor. Monter monteringsenheden, så dens fremspring vender indad, bag kørestolens skubbehåndtag. Anvend de medfølgende reduktionsskaller til en rørdiameter på 22 mm. Undlad at bruge dem ved en rørdiameter på 25 mm. Stram unbrakoskruerne M6 fast til. Sæt nu håndtagsrørene i monteringsenheden i den ønskede højde i henhold til fig. nedenfor, og fikser dem med hurtigspænderen eller fingerskruerne. Vedrørende modellerne SGE-2 og SGE-3: Bemærk venligst, at håndtagsrøret er fastspændt i området for riflingen. For det meste har man den rigtige højde, hvis over- og underarmen omtrent danner en ret vinkel, når man holder håndtagene. Skubbehåndtagsforhøjelserne gør det lettere at styre og skubbe kørestolen. Håndtagsrørene kan hurtigt justeres uden værktøj eller hurtigt fjernes, hvis det er nødvendigt, f.eks. før transport af kørestolen. Takket være de specielt buede håndtagsrør tilbyder modellen SGE-2 tre forskellige håndtagspositioner, og modellen SGE-4 tilbyder to forskellige håndtagspositioner. Sørg for, at håndtagene sidder fast på SGE-3 og SGE-5. Hvis håndtagene er løse, skal de monteres på håndtagsrørene ved hjælp af skruerne. Overhold her tilspændingsmomentet på 4 Nm.

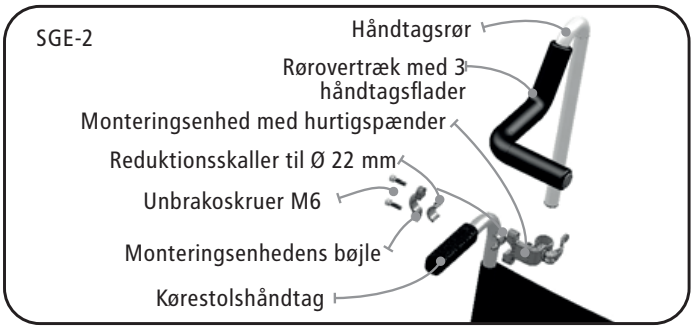

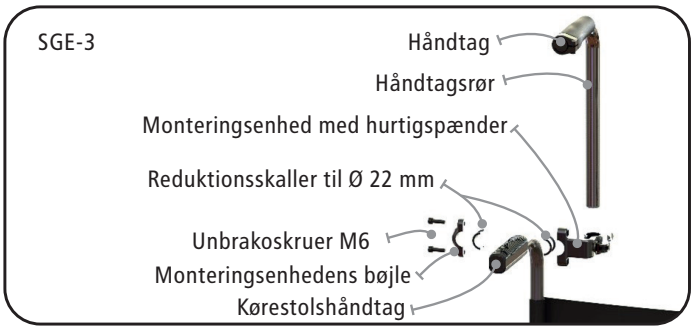

Brugsanvisning

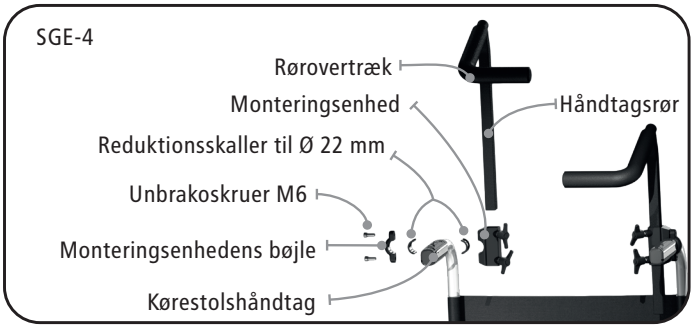

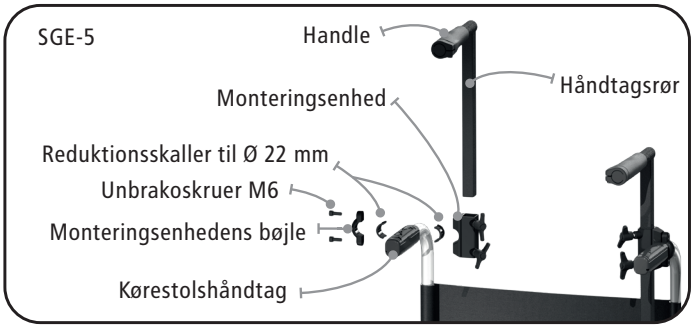

05. Rengøring og desinfektion

Skubbehåndtagsforhøjelsen kan rengøres ved at tørre den af med en fugtig klud, eventuelt med tilsætning af et mildt rengøringsmiddel. Anvend lunkent vand og ved behov ikke slibende, pH-værdi-neutrale, almindelige husholdningsrengøringsmidler.
Ved behov kan skubbehåndtagsforhøjelsen rengøres ved at tørre den af eller sprøjte den med almindelige husholdningsdesinfektionsmidler. Det er ikke tilladt at anvende rengørings- og desinfektionsmidler med klor eller organiske eller uorganiske substanser med aktiv klor.

06. Vedligeholdelse

Kontroller skubbehåndtagsforhøjelsernes funktion før hver brug, og kontroller, at de er ubeskadigede og er i en fejlfri tilstand. Kontroller før hver brug:

- at monteringsenheden sidder fast
- at håndtagene sidder fast på håndtagsrørene på SGE-3 og SGE-5
- at håndtagshøjden er indstillet rigtigt
- produktet optisk for beskadigelser.

07. Genanvendelse

Produktet er egnet til genanvendelse. Rengør skubbehåndtagsforhøjelsen i henhold til bestemmelserne under „05. Rengøring og desinfektion". Det skal kontrolleres:

- om håndtagsrørene stadig kan spændes fast i monteringsenheden.
- om håndtagene er stort set ubeskadigede og sidder fast på røret.
- om alle enkeltdele og brugsanvisningen forefindes.

08. Bortskaffelse

Alle skubbehåndtagsforhøjelsens dele kan bortskaffes sikkert med husholdningsaffaldet. Adskil først skubbehåndtagsforhøjelsen i så mange enkeltdele som muligt for at muliggøre en sortering af materialerne.

09. Tekniske data

Artikelnr.:	SGE-2 | SGE-3 | SGE-4 | SGE-5
Leveringsomfang:	Skubbehåndtagsforhøjelse, brugsanvisning
Indstillingsområde:	ca. 165 mm
Maksimal belastningsevne:	op til en totalvægt på 150 kg
Egenvægt:	SGE-2: 1,44 kg | SGE-3: 0,95 kg | SGE-4: 1,6 kg | SGE-5: 1,4 kg
Temperaturområde:	-20 til +50 °C
Anvendte materialer:	stål, aluminium, TPE, gummi , PA6 og PE

LOT MD REF UDI
Rolko Kohlgrüber GmbH
Industriestr. 14-16, D-33829 Borgholzhausen

Producent
Følg brugsanvisningen
Produktionsdato

REF Artikelnr.
LOT Charge

MD Medicinsk udstyr
UDI Unik enhedsidentifikation

Som tilbehør til medicinsk udstyr i klasse 1 har produktet CE-mærket i henhold til forordning (EU) 2017/745 (MDR) og er dermed i overensstemmelse med alle tyske og europæiske sikkerhedskrav, der skal anvendes på produktet. Produktet opfylder de relevante afsnit i standarden DIN EN ISO 21856. EF-overensstemmelseserklæringen er klar til download på www.rolko.com.

Brugsanvisning: Skubbehåndtagsforhøjelse - SGE-2, SGE-3, SGE-4, SGE-5 / version 2024-11-25 / Rev. 06
Basic UDI-DI: 426067605SGEEASYPUSH000K6

© Rolko Kohlgrüber GmbH, Industriestr. 14 - 16, D-33829 Borgholzhausen
Genoptryk, også i uddrag, kun med forudgående tilladelse fra udgiveren. Der tages forbehold for alle rettigheder. Der tages forbehold for ændringer på grund af teknisk videreudvikling. Alle tekniske data er mærkedata og underligger konstruktions- og produktionsbetingede tolerancer.

Cher client,

L'équipe Rolko tient à vous remercier de la confiance que vous nous avez témoignée en achetant notre produit. En achetant nos poignées à pousser EasyPush réglables en hauteur, vous avez choisi un produit très fonctionnel qui facilite le quotidien des accompagnateurs de personnes nécessitant des soins. Notre poignée à pousser a été développée en tenant compte des normes actuelles, en utilisant les dernières technologies et avec la rigueur et l'esprit d'équipe de nos employés. Nous sommes certains de pouvoir apporter le meilleur soutien possible aux aidants des personnes nécessitant des soins, grâce à une valeur d'usage élevée et une qualité solide.

01. Finalité, domaine d'application

La poignée à pousser EasyPush est utilisé comme accessoire pour les fauteuils roulants manuels. Il permet à un assistant de pousser plus facilement le fauteuil roulant dans une position ergonomique favorable.

02. Contre-indication

Toute les réhausseurs de poignée à pousser ne peuvent être montés que sur des tubes de fauteuil roulant de 22 ou 25 mm de diamètre. Le montage n'est pas possible sur les autres diamètres de tube. Les rehausseurs de poignée à pousser sont uniquement destinées à pousser et à diriger le fauteuil roulant. Ne portez pas et n'inclinez pas le fauteuil roulant à l'aide du réhausseur de poignée à pousser. Il existe un risque de casse du cadre en raison de l'effet de levier. L'utilisation sur des fauteuils roulants légers n'est pas autorisée.

03. Instructions de sécurité

- Ce mode d'emploi doit être lu et respecté par l'utilisateur et l'assistant avant d'utiliser le produit.
- Avant la première utilisation, vérifiez que le réhausseur de poignée à pousser n'est pas endommagé.
- Un poignée à pousser endommagé / défectueux ne doit en aucun cas être utilisé, mais doit être remplacé immédiatement.
- Ne portez pas et n'inclinez pas le fauteuil roulant à l'aide du réhausseur de poignée à pousser. L'effet de levier peut entraîner la rupture du cadre du fauteuil roulant.
- Le fauteuil ne peut être incliné qu'à l'aide des capuchons de marche et des poignées de poussée originales du fauteuil.
- L'utilisation sur des fauteuils roulants légers n'est pas autorisée!
- Le mode d'emploi fait partie du réhausseur de poignée à pousser et doit être remis avec celui-ci.
- En cas d'incidents graves liés à ce produit, ceux-ci doivent être signalés à Rolko Kohlgrüber GmbH, ainsi qu'à l'autorité compétente de l'État membre de l'UE dans lequel l'utilisateur est établi.

04. Assemblage

Le montage s'effectue conformément aux photos ci-dessous. Montez l'unité de montage qui dépasse vers l'intérieur derrière les poignées de poussée du fauteuil roulant. Pour un diamètre de tube de 22 mm, utilisez les coquilles de réduction jointes. Laissez-les de côté pour un diamètre de tube de 25 mm. Serrez fermement les vis six pans M6. Insérez maintenant les tubes de la poignée dans l'unité de montage à la hauteur souhaitée, comme indiqué sur les photos ci-dessous, et fixez-les à l'aide de l'attache rapide ou les vis moletées. Concernant les modèles SGE-2 et SGE-3: notez que le tube de la poignée est serré dans la zone du moletage. La hauteur correcte varie en fonction de la taille de l'assistant ou de l'accompagnateur. En général, la hauteur correcte est atteinte lorsque le bras supérieur et le bras inférieur forment approximativement un angle droit lors de la préhension. Les rehausseurs de poignée de poussée facilitent la conduite et la poussée du fauteuil roulant. Les tubes de poignée peuvent être réglés rapidement sans outils ou, si nécessaire, être retirés rapidement, par exemple pour transporter le fauteuil roulant. Grâce aux tubes de poignée spécialement incurvés, le modèle SGE-2 offre trois positions de poignée différentes et le modèle SGE-4 offre deux positions de poignée différentes. Assurez-vous que les poignées du SGE-3 et SGE-5 sont bien en place. Si les poignées sont desserrées, fixez-les aux tubes des poignées à l'aide des vis. Respectez le couple de serrage de 4 Nm.

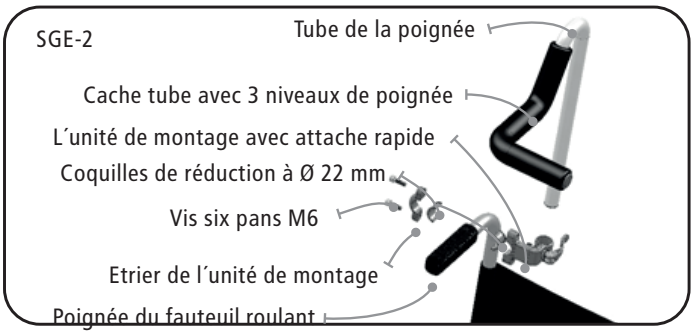

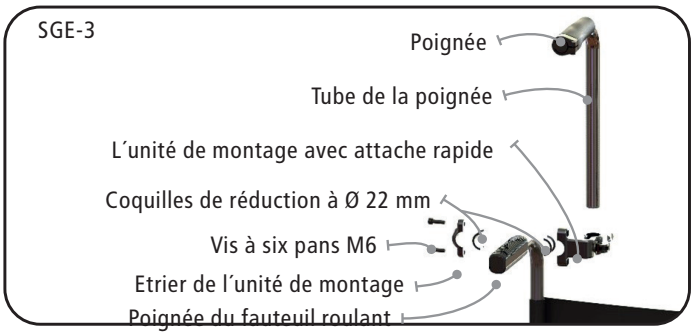

Mode d'emploi

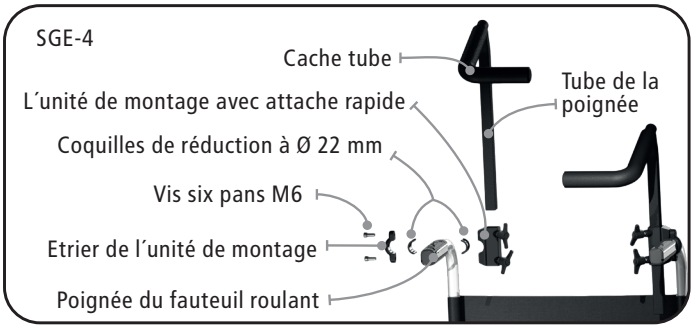

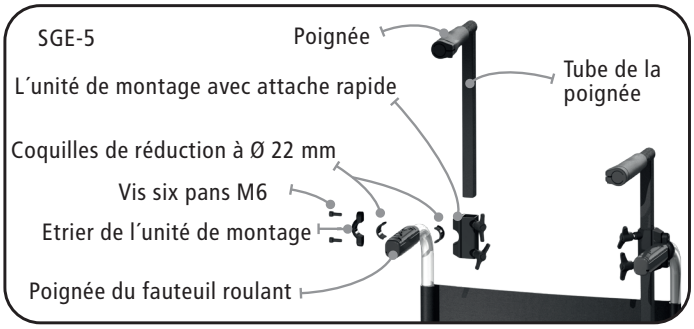

05. Nettoyage et désinfection

Pour le nettoyage, le réhausseur de poignée à pousser peut être essuyée avec un chiffon humide, en ajoutant un nettoyant doux si nécessaire. Utilisez de l'eau tiède et, si nécessaire, des nettoyants ménagers non abrasifs, au pH neutre, disponibles dans le commerce. Si nécessaire, le réhausseur de poignée à pousser peut être nettoyée avec des désinfectants ménagers courants, par pulvérisation ou essuyage. L'utilisation de produits de nettoyage et de désinfection contenant du chlore ou des substances organiques ou inorganiques contenant du chlore actif est interdite.

06. Entretien

Avant chaque utilisation, vérifiez le fonctionnement des réhausseurs de poignée à pousser et assurez-vous qu'ils sont intacts et en parfait état. Avant chaque utilisation, vérifiez:

- l'ajustement serré de l'unité de fixation.
- l'ajustement serré des poignées sur les tubes des poignées du SGE-3 et SGE-5.
- le réglage correct de la hauteur de la poignée.
- le produit visuellement pour détecter tout dommage.

07. Réutilisation

Le produit peut être réutilisé. Nettoyez l'élévation de la poignée de poussée en suivant les instructions du paragraphe „05. Nettoyage et désinfection". Il est à vérifier:

- si les tubes de la poignée peuvent encore être fermement serrés dans l'unité de fixation.
- si les poignées sont en grande partie intactes et si elles reposent fermement sur le tube.
- et si toutes les pièces individuelles et le mode d'emploi sont présents.

08. Elimination

Toutes les pièces du réhausseur de poignée doivent être éliminées en toute sécurité avec les déchets ménagers. Si possible, démonter le réhausseur de poignée à pousser en ses différentes parties pour permettre le tri des matériaux.

09. Données techniques

Référence.:	SGE-2 | SGE-3 | SGE-4 | SGE-5
Contenu de la livraison:	réhausseur de poignée à pousser, mode d´emploi
Plage de réglage:	environ 165 mm
Capacité de charge maximale:	jusqu'à 150 kg de poids total
Poids propre:	SGE-2: 1,44 kg | SGE-3: 0,95 kg | SGE-4: 1,6 kg | SGE-5: 1,4 kg
Plage de température:	-20 à +50°C
Matériaux utilisés:	acier, aluminium, TPE, caoutchouc, PA6 et PE

LOT MD REF UDI
Rolko Kohlgrüber GmbH
Industriestr. 14-16, D-33829 Borgholzhausen

Fabricateur
Suivez les instructions
Date de production

REF Référence
LOT Charge

MD Dispositifs médicale
UDI L'identification unique des dispositifs

En tant qu'accessoire pour les dispositifs médicaux de classe 1, le produit porte la marque CE conformément au règlement (UE) 2017/745 (MDR) et est donc conforme à toutes les exigences de sécurité allemandes et européennes applicables au produit. Le produit est conforme aux sections applicables de la norme DIN EN ISO 21856. La déclaration de conformité CE est disponible pour téléchargement sur www.rolko.com.

Mode d´emploi: Réhausseur de poignée à pousser - SGE-2, SGE-3, SGE-4, SGE-5 / Statut 2024-11-25 / Rev. 06
UDI-DI de base: 426067605SGEEASYPUSH000K6

© Rolko Kohlgrüber GmbH, Industriestr. 14 - 16, 33829 Borgholzhausen, Allemagne
Réimpression, y compris d'extraits, uniquement avec l'autorisation préalable de l'éditeur. Tous droits réservés. Sous réserve de modifications en raison de développements techniques ultérieurs. Toutes les données techniques sont des données nominales et sont soumises à des tolérances de conception et de fabrication.
CH-REP. CH-Importeur: INNOVAhelp GmbH, Thunstr. 5a, CH-3110 Münsingen

Istruzioni per l'uso

Gentile cliente,

il team Rolko La ringrazia per la fiducia accordataci all'acquisto del nostro prodotto. Acquistando le nostre maniglie di spinta EasyPush regolabili in altezza, ha optato per un prodotto altamente funzionale che facilita il quotidiano degli accompagnatori di persone bisognose di cure. La nostra maniglia di spinta è stata sviluppata in conformità alle norme attuali, sfruttando le più moderne tecnologie e con l'accuratezza e lo spirito di squadra che contraddistinguono i nostri collaboratori. Siamo certi di poter fornire il miglior supporto possibile agli aiutanti di coloro che necessitano di cure grazie ad un elevato valore di utilità e ad una solida qualità.

01. Destinazione d'uso, campo di applicazione

Il rialzo della maniglia di spinta EasyPush viene utilizzato come accessorio per le sedie a rotelle manuali. Questo supporta gli aiutanti agevolando la spinta della sedia a rotelle e favorendo una postura confortevole ed ergonomica.

02. Controindicazione

Tutte le rialzi sono idonei unicamente al montaggio su tubi di sedie a rotelle con diametro di 22 o 25 mm. Il montaggio su tubi con diametri differenti non è possibile. I rialzi sono pensati solo per spostare e guidare la sedia a rotelle. Il trasporto e il ribaltamento della sedia a rotelle con l'aiuto del rialzo non sono ammessi. L'effetto leva può causare una rottura del telaio. L'uso su sedie a rotelle leggere non è ammesso.

03. Avvertenze per la sicurezza

- Leggere e osservare le presenti istruzioni per l'uso prima di utilizzare il prodotto.
- Verificare la presenza di danni sul rialzo della maniglia di spinta prima del primo utilizzo.
- Un rialzo danneggiato/difettoso della maniglia di spinta non può essere utilizzato in nessun caso e va sostituito subito.
- Il trasporto e il ribaltamento della sedia a rotelle con l'aiuto del rialzo non sono ammessi. L'effetto leva minaccia una rottura del telaio della sedia a rotelle.
- La sedia può essere inclinata solo utilizzando i tappi del battistrada e le maniglie di spinta originali della sedia a rotelle.
- L'uso su sedie a rotelle leggere non è ammesso!
- Le istruzioni per l'uso sono parte del rialzo della maniglia di spinta e vanno consegnate insieme al prodotto, in caso di cessione a terzi.
- Laddove si verifichino situazioni difficili in relazione al presente prodotto, queste vanno segnalate alla Rolko Kohlgrüber GmbH e all'autorità di competenza dello Stato membro UE in cui l'utente si trova.

04. Montaggio

Il montaggio avviene come raffigurato nelle immagini sottostanti. Montare l'unità di fissaggio in modo che sporga verso l'interno dietro le maniglie di spinta della sedia a rotelle. In presenza di un tubo di 22 mm di diametro, utilizzare i gusci di riduzione forniti in dotazione. In presenza di un tubo di 25 mm di diametro, i gusci di riduzione possono essere tralasciati. Serrare saldamente le viti a brugola M6. I tubi di presa vanno ora inseriti nell'unità di fissaggio all'altezza desiderata come nelle immagini sottostanti e fissati con lo sgancio rapido ou les vis moletées. Per quanto riguarda i modelli SGE-2 e SGE-3: si osservi che il tubo di presa è bloccato nell'area della zigrinatura. L'altezza corretta varia in base alla statura dell'aiutante o accompagnatore. In generale, l'altezza si considera giusta se braccio e avambraccio durante la presa formano all'incirca un angolo retto. I rialzi della maniglia di spinta agevolano la guida e la spinta della sedia a rotelle. I tubi di presa possono essere regolati rapidamente e senza accessori o, se necessario, rimossi rapidamente per il trasporto della sedia a rotella. Grazie ai tubi del manico particolarmente curvi, il modello SGE-2 offre tre diverse posizioni del manico e il modello SGE-4 offre due diverse posizioni del manico. Accertarsi che le prese del rialzo SGE-3 e SGE-5 siano in posizione salda. Nel caso di prese allentate, fissarle con delle viti ai tubi. Accertarsi che la coppia sia di 4 Nm.

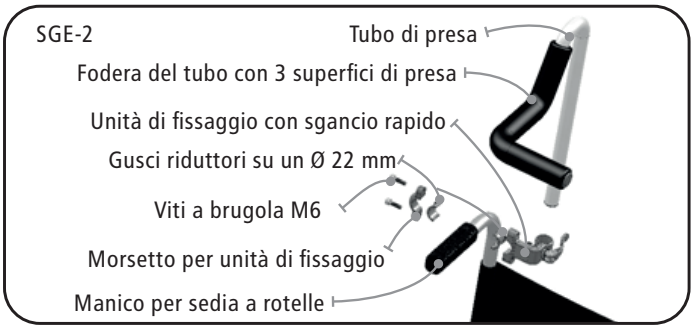

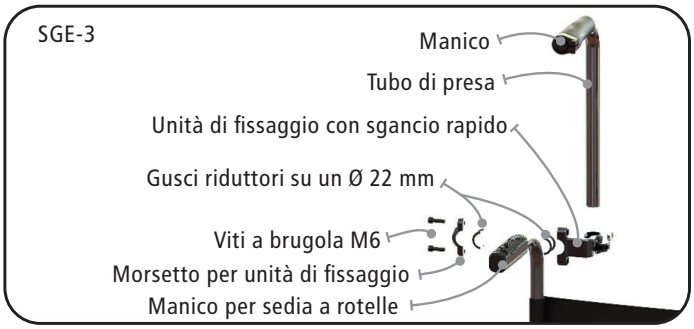

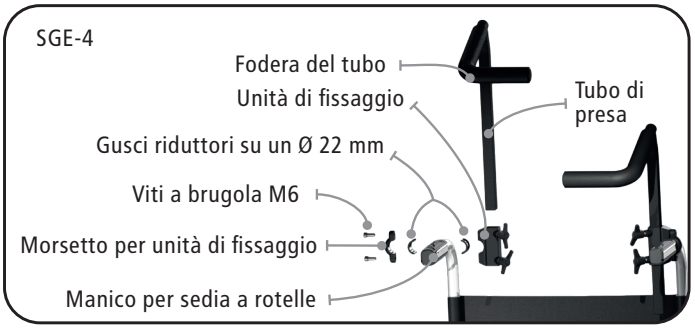

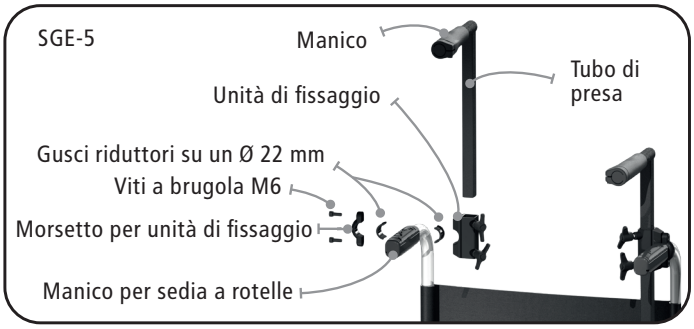

05. Igienizzazione e disinfezione

Il rialzo può essere pulito con un panno umido, eventualmente aggiungendo un detergente delicato. Utilizzare acqua tiepida e, se necessario, un detergente di uso domestico non abrasivo, a pH neutro e disponibile in commercio.
Laddove necessario, il rialzo può essere igienizzato con un disinfettante commerciale mediante nebulizzazione o strofinando. L'uso di detergenti e disinfettanti contenenti cloro o sostanze organiche o anorganiche con cloro attivo non è ammesso.

06. Manutenzione

Verificare il funzionamento dei rialzi prima di ogni uso e accertarsi che questi non presentino danni e siano in condizioni perfette. Verificare prima di ogni uso:

- la posizione salda dell'unità di fissaggio
- la posizione salda dei manici ai tubi di presa nel rialzo SGE-3 e SGE-5
- la regolazione corretta dell'altezza di presa
- la presenza di eventuali danni visibili sul prodotto.

07. Riuso

Il prodotto non è pensato per il riuso. Igienizzare il rialzo secondo le specifiche di cui al punto "05. Igienizzazione e disinfezione". Verificare:

- se i tubi di presa possono ancora essere fissati saldamente nell'unità di fissaggio
- se le maniglie sono in gran parte integre e saldamente posizionate sul tubo
- e se tutte le parti e le istruzioni per l'uso sono presenti.

08. Smaltimento

Tutte le parti del rialzo vanno smaltite in sicurezza nei rifiuti domestici. Se possibile, smontare il rialzo nelle sue singole parti per consentire lo smistamento dei materiali.

09. Dati tecnici

N. articolo:	SGE-2 | SGE-3 | SGE-4 | SGE-5
Volume di consegna:	rialzo della maniglia di spinta, istruzioni per l'uso
Campo di regolazione:	ca. 165 mm
Portata massima:	fino a 150 kg Peso totale
Peso netto:	SGE-2: 1,44 kg | SGE-3: 0,95 kg | SGE-4: 1,6 kg | SGE-5: 1,4 kg
Intervallo di temperatura:	da -20 a +50°C
Materiali utilizzati:	acciaio, alluminio, TPE, gomma , PA6 e PE

LOT MD REF UDI
Rolko Kohlgrüber GmbH
Industriestr. 14-16, D-33829 Borgholzhausen

Produttore
Osservare le istruzioni per l'uso
Data di produzione

REF N. articolo
LOT Lotto
MD Dispositivo medico
UDI Identificazione univoca del dispositivo

Come accessori per i prodotti medici di classe 1, il prodotto reca il marchio CE in conformità al regolamento (UE) 2017/745 (MDR) e quindi soddisfa tutti i requisiti di sicurezza tedeschi ed europei ad esso applicabili. Il prodotto soddisfa le sezioni pertinenti della norma DIN EN ISO 21856. La dichiarazione di conformità UE è scaricabile su www.rolko.com.

Istruzioni per l'uso: Rialzo per maniglia di spinta - SGE-2, SGE-3, SGE-4, SGE-5 / Aggiornato a 2024-11-25 / Rev. 06
Basis-UDI-DI: 426067605SGEEASYPUSH000K6

© Rolko Kohlgrüber GmbH, Industriestr. 14 - 16, 33829 Borgholzhausen
Ristampa, anche parziale, solo previa autorizzazione dell'editore. Tutti i diritti sono riservati. Con riserva di modifiche dovute al progresso tecnico. Tutti i dati tecnici sono nominali e soggetti a tolleranze di progettazione e fabbricazione.
CH-REP. CH-Importeur: INNOVAhelp GmbH, Thunstr. 5a, CH-3110 Münsingen

Notizen / Notes / Notities / Notater / Notes / Note

Notizen / Notes / Notities / Notater / Notes / Note

Easy Push

Schiebegrifferhöhungen
Push Handle Elevations
Duwbeugelverhogingen
Skubbehåndtagsforhøjelser
Réhausseurs de Poignée à Pousser
Rialzi della maniglia di spinta

Premium Product

CE

Artikelnr.: | Item no.: | Artikelnr.: | Artikelnr.: | Référence: | N. articolo:
SGE-2
SGE-3
SGE-4
SGE-5